第63回　近畿高等学校柔道新人大会

《 女　子　団　体 》

第一試合場	比叡山	（滋賀）	1
	大阪商業大学	（大阪）	2
	士郡	（兵庫）	3
	常翔学園	（大阪）	4
	社	（兵庫）	5
	五條	（奈良）	6
	大阪商業大学堺	（大阪）	7
	神戸科技	（兵庫）	8
	京都文教	（京都）	9
	田辺	（和歌山）	10
	赤穂	（兵庫）	11
第二試合場	夙川	（兵庫）	12
	履正社	（大阪）	13
	神港橘	（兵庫）	14
	天理教校学園	（奈良）	15
	乙訓	（京都）	16
	箕島	（和歌山）	17
	大阪府立鳳	（大阪）	18
	奈良大学附属	（奈良）	19
	大阪産業大学附属	（大阪）	20
	大谷	（京都）	21
	神港学園	（兵庫）	22

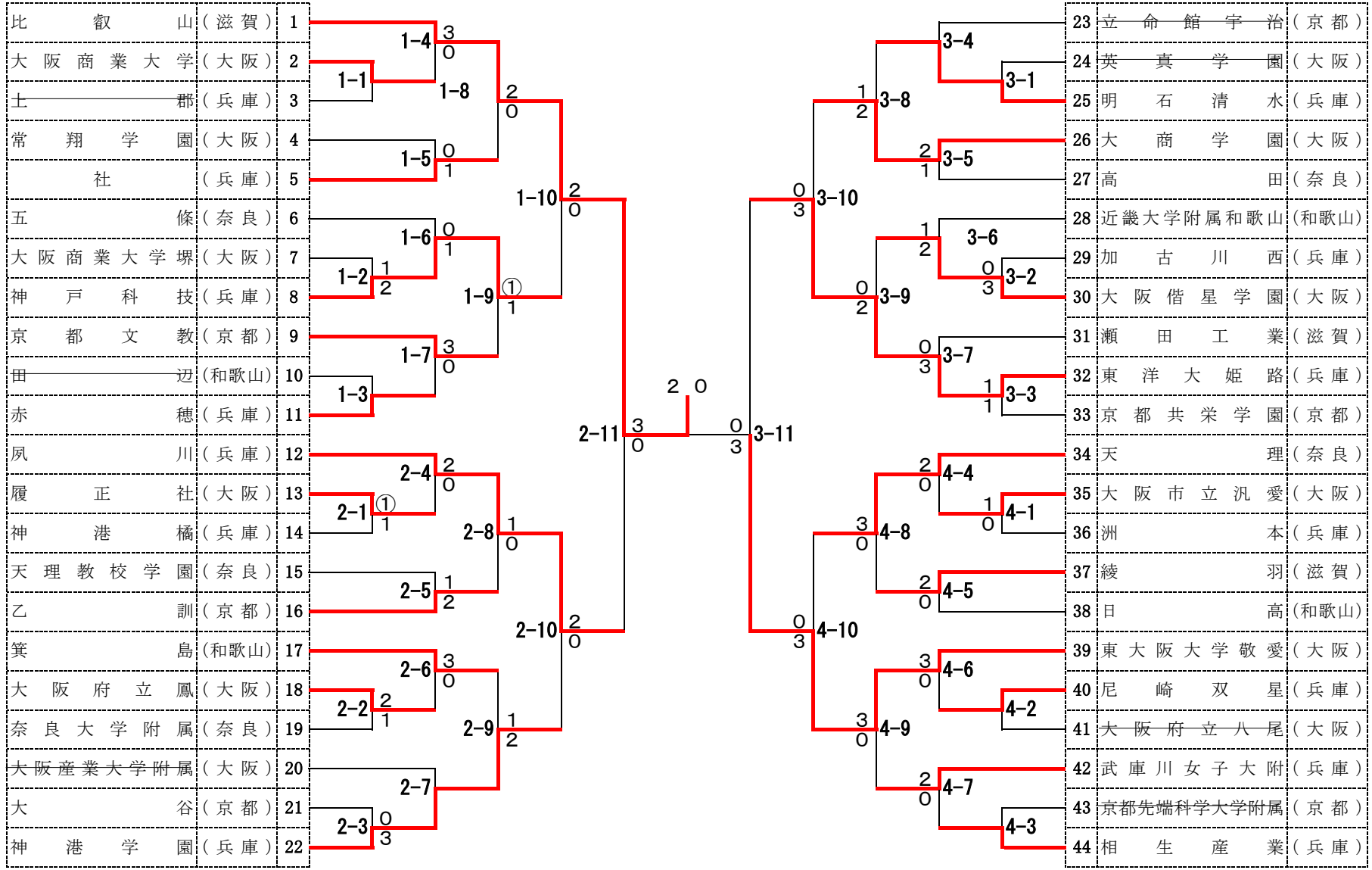

第三試合場	立命館宇治	（京都）	23
	英真学園	（大阪）	24
	明石清水	（兵庫）	25
	大商学園	（大阪）	26
	高田	（奈良）	27
	近畿大学附属和歌山	（和歌山）	28
	加古川西	（兵庫）	29
	大阪偕星学園	（大阪）	30
	瀬田工業	（滋賀）	31
	東洋大姫路	（兵庫）	32
	京都共栄学園	（京都）	33
第四試合場	天理	（奈良）	34
	大阪市立汎愛	（大阪）	35
	洲本	（兵庫）	36
	綾羽	（滋賀）	37
	日高	（和歌山）	38
	東大阪大学敬愛	（大阪）	39
	尼崎双星	（兵庫）	40
	大阪府立八尾	（大阪）	41
	武庫川女子大附	（兵庫）	42
	京都先端科学大学附属	（京都）	43
	相生産業	（兵庫）	44