# 第64回　近畿高等学校柔道新人大会

## 《 男　子　団　体 》
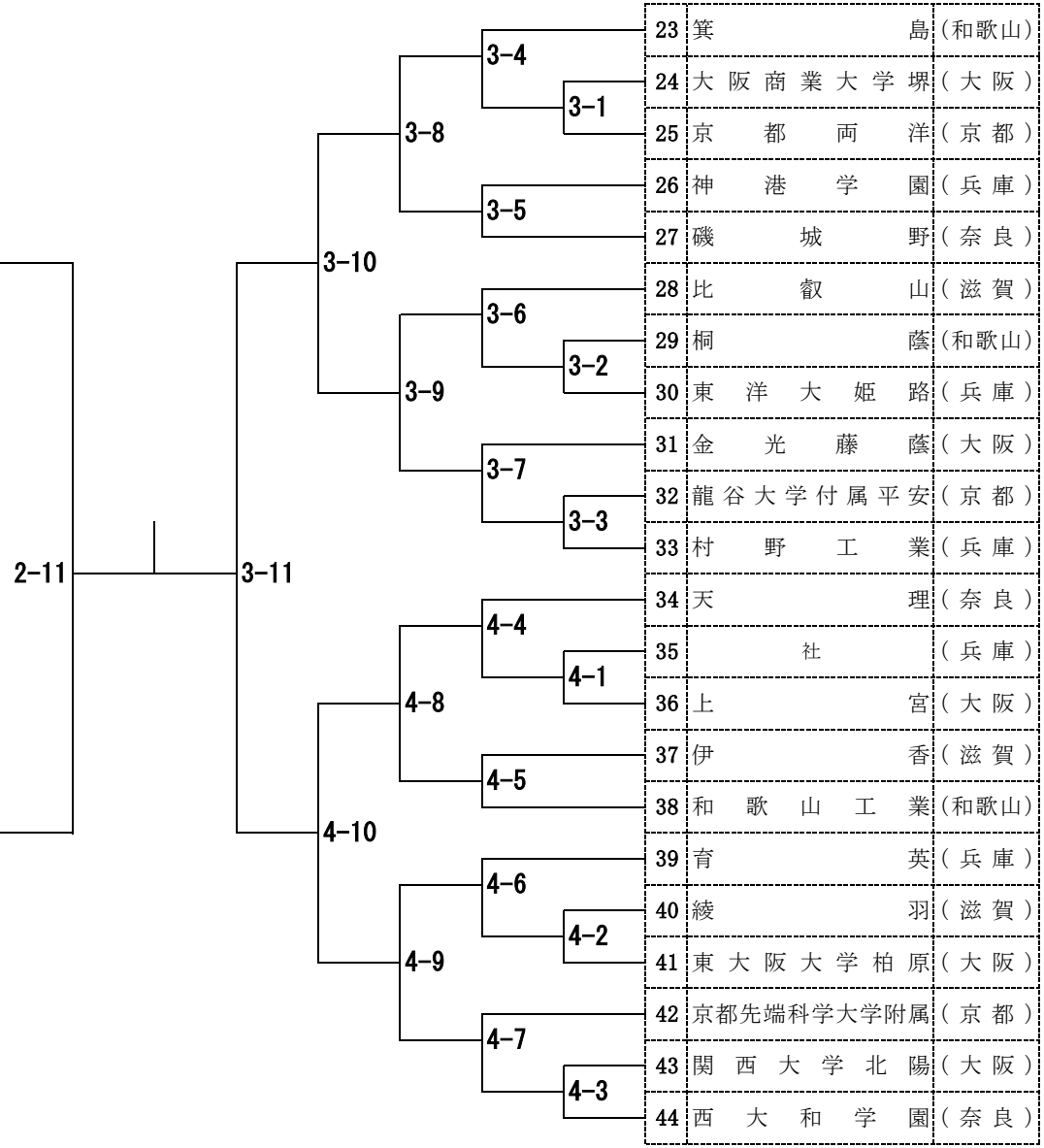
| | | | |
|---|---|---|---|
| 第一試合場 | 1 | 東海大学付属大阪仰星 | （大阪） |
| | 2 | 東山 | （京都） |
| | 3 | 滝川 | （兵庫） |
| | 4 | 近江兄弟社 | （滋賀） |
| | 5 | 和歌山北 | （和歌山） |
| | 6 | 五條 | （奈良） |
| | 7 | 大阪商業大学 | （大阪） |
| | 8 | 安曇川 | （滋賀） |
| | 9 | 神戸国際大附 | （兵庫） |
| | 10 | 京都共栄学園 | （京都） |
| | 11 | 那賀 | （和歌山） |
| 第二試合場 | 12 | 近江 | （滋賀） |
| | 13 | 神戸科技 | （兵庫） |
| | 14 | 昇陽 | （大阪） |
| | 15 | 添上 | （奈良） |
| | 16 | 報徳 | （兵庫） |
| | 17 | 京都文教 | （京都） |
| | 18 | 東大寺学園 | （奈良） |
| | 19 | 関西大学第一 | （大阪） |
| | 20 | 初芝橋本 | （和歌山） |
| | 21 | 近畿大学附属 | （大阪） |
| | 22 | 市川 | （兵庫） |
| 第三試合場 | 23 | 箕島 | （和歌山） |
| | 24 | 大阪商業大学堺 | （大阪） |
| | 25 | 京都両洋 | （京都） |
| | 26 | 神港学園 | （兵庫） |
| | 27 | 磯城野 | （奈良） |
| | 28 | 比叡山 | （滋賀） |
| | 29 | 桐蔭 | （和歌山） |
| | 30 | 東洋大姫路 | （兵庫） |
| | 31 | 金光藤蔭 | （大阪） |
| | 32 | 龍谷大学付属平安 | （京都） |
| | 33 | 村野工業 | （兵庫） |
| 第四試合場 | 34 | 天理 | （奈良） |
| | 35 | 社 | （兵庫） |
| | 36 | 上宮 | （大阪） |
| | 37 | 伊香 | （滋賀） |
| | 38 | 和歌山工業 | （和歌山） |
| | 39 | 育英 | （兵庫） |
| | 40 | 綾羽 | （滋賀） |
| | 41 | 東大阪大学柏原 | （大阪） |
| | 42 | 京都先端科学大学附属 | （京都） |
| | 43 | 関西大学北陽 | （大阪） |
| | 44 | 西大和学園 | （奈良） |